dormakaba

dk tech 120
Otomatik kayar kapı mekanizması

dormakaba

dk tech 120

Otomatik kayar kapı mekanizması

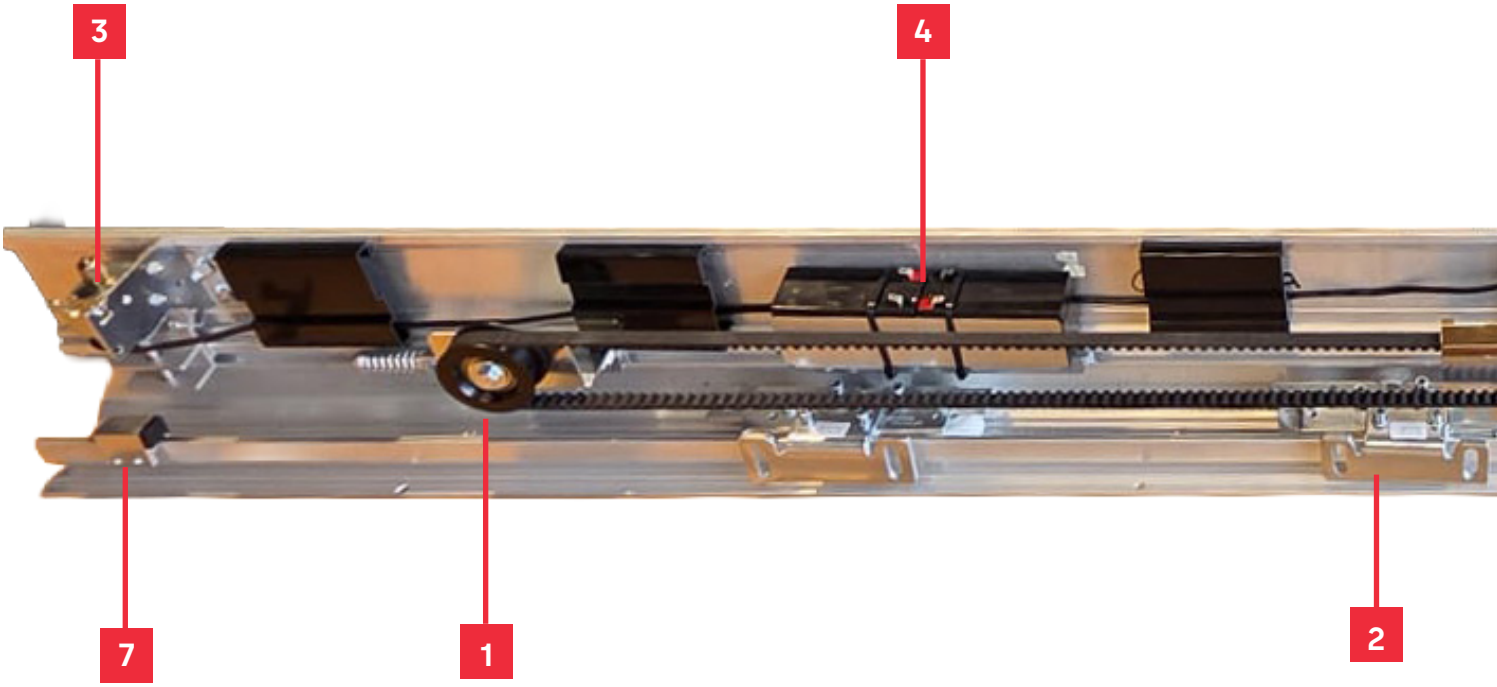

Özellikler:

dk tech 120 otomatik kayar kapı motor ünitesi, daha geniş girişler için 2×120 kg'a kadar yük taşıyabilen yeni bir kontrol ünitesi ve yüksek torklu motor ile donatılmıştır.

- Büyük ve ağır kanatlar için yüksek torklu fırçasız DC motor
- Daha sessiz ve akıcı hareket için kendinden ayarlı, düşük sürtünmeli tekerlek sistemi
- Yoğun kullanıma uygun: 1.000.000 açma kapama dayanım testi
- Geliştirilmiş güvenlik sunan optimize kontrol sistemi
- Geniş açıklıklarda çift kanat uygulamalar için toplam 240 kg'a kadar taşıma kapasitesi
- Elektrik kesintilerinde çalışmaya devam edebilen opsiyonel yedek batarya

Mekanizma profil kesiti

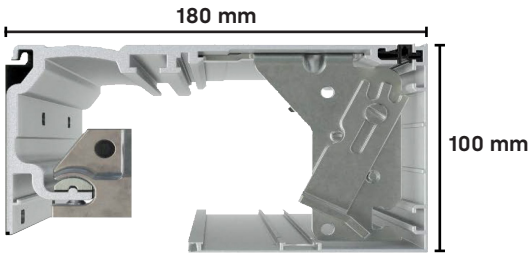

Kilit sistemleri

Monostable Kilit (Fail safe)

Bistable Kilit (Fail secure)

YENİ

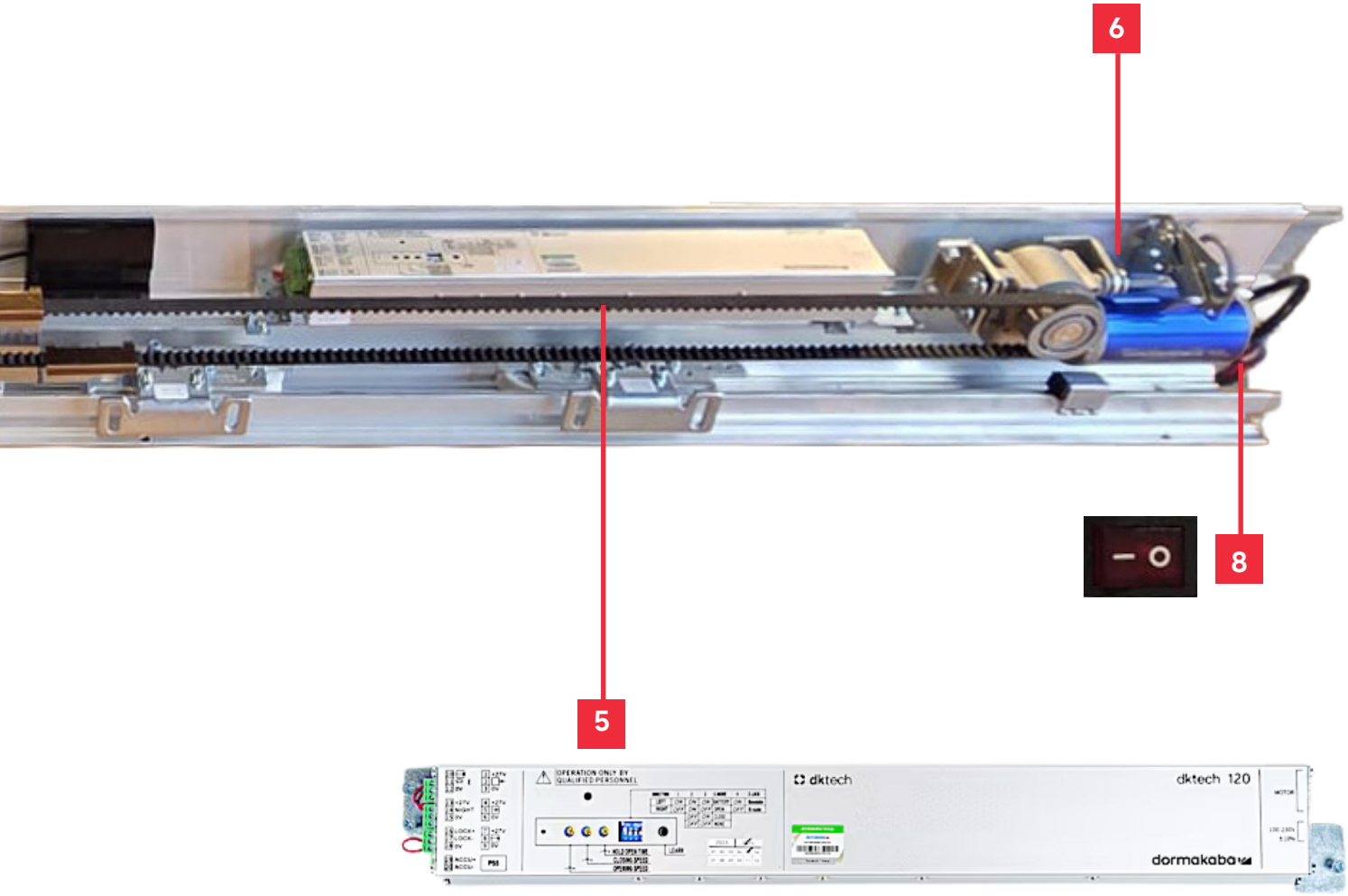

Bileşenler:

1. Dişli kayış gergi sistemi
2. Kanat askı elemanları
3. Monostable (fail-safe) kilit (opsiyonel)
4. Yedek batarya (opsiyonel)
5. Kontrol ünitesi
6. DC Motor
7. Ray sonu güvenlik stoperi
8. Ana güç şalteri

ST Profilli Kayar Kapılar

Profil Tipleri

- Standart uygulama: İnce profilli kapı kanatları
- Kalın profilli kapı kanatları
- Isı yalıtım profilli kapı kanatları

Cam Tipleri

- Standart uygulama: 4+4 mm lamine cam
- Özel cam

dormakaba otomatik kapı parçaları üretim hatalarına karşı ürün tesliminden itibaren 2 (iki) yıl, imalat ve montaj hatalarına karşı 1 (bir) yıl süreyle garanti kapsamındadır. Ayrıca 10 (on) yıl parça temin garantisi sunmaktadır.

Avantajlar

- dk tech 120 otomatik kayar kapı mekanizmasının kullanılması durumunda sistem, kalite ile birlikte 1.000.000 kez sorunsuz açma-kapanma garantisini sunar.
- dormakaba'nın uzman kadrosu ve eğitim verdiği yetkili kişilerce montajı yapılır.
- Garanti kapsamı dışındaki durumlarda ürünün bakımı veya onarımında dormakaba ayrıca servis hizmeti sunar. Yapılan yıllık bakım sözleşmesi ile kullanıcıya 1 yıl süresince periyodik olarak 2 defa ''Bakım ve Onarım'', hizmetlerini vermeyi taahhüt eder.

Bağlantılar

1 Kilitleme cihazı (opsiyonel)

2 Yedek batarya (opsiyonel)

3 BEA GW-1 Radar hareket sensörü (Dış)

4 BEA GW-1 Radar hareket sensörü (İç)

5 dk tech 120 Kontrol ünitesi

6 Prosecure noktasal fotosel

7 Anahtarlı program şalteri

8 Acil durum butonu (opsiyonel)

9 Kart okuyucu (opsiyonel)

10 Güç kaynağı
110-230V AC
50/60 Hz

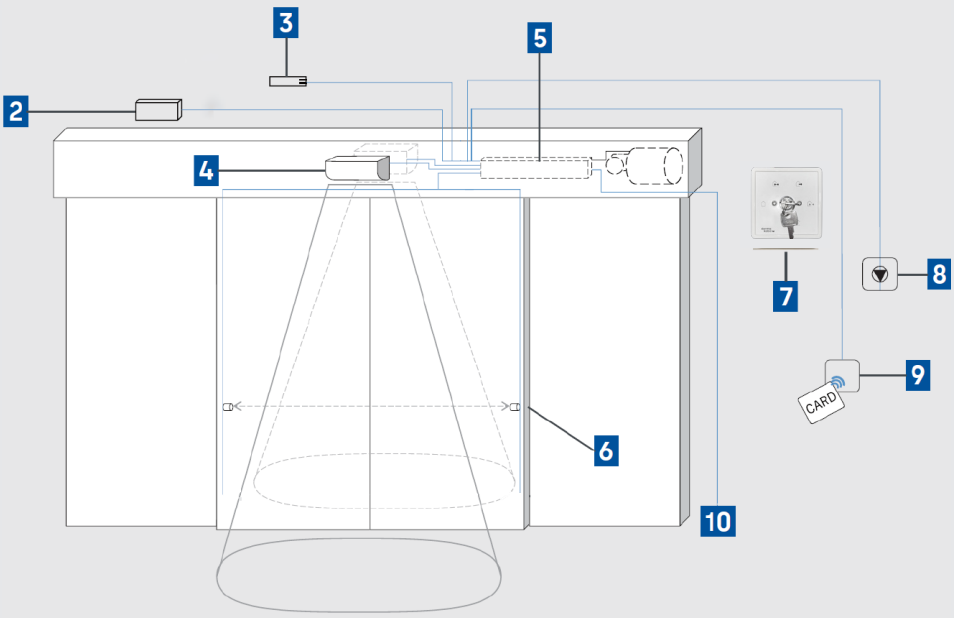

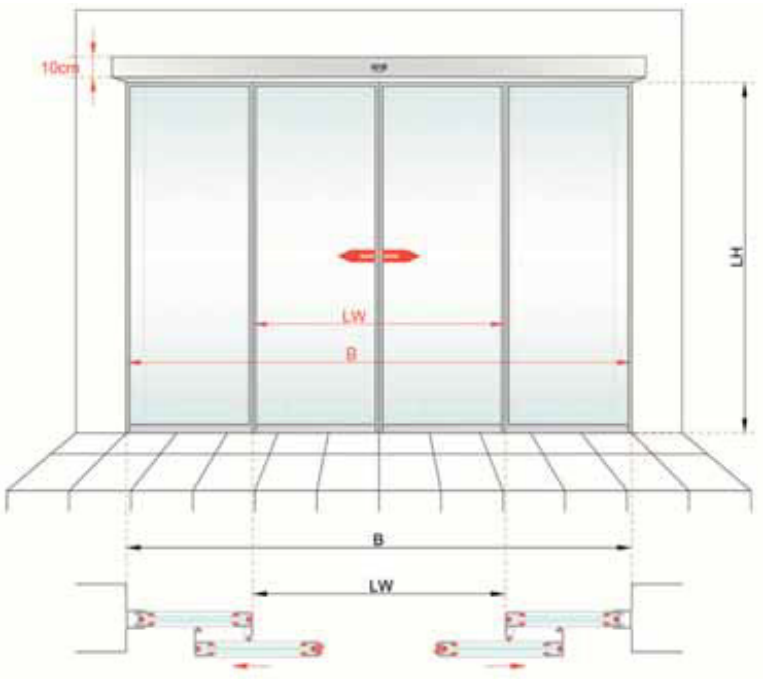

2 Hareketli 2 Sabit Kanat Sistemi
B = (LW x 2) + 100 mm*

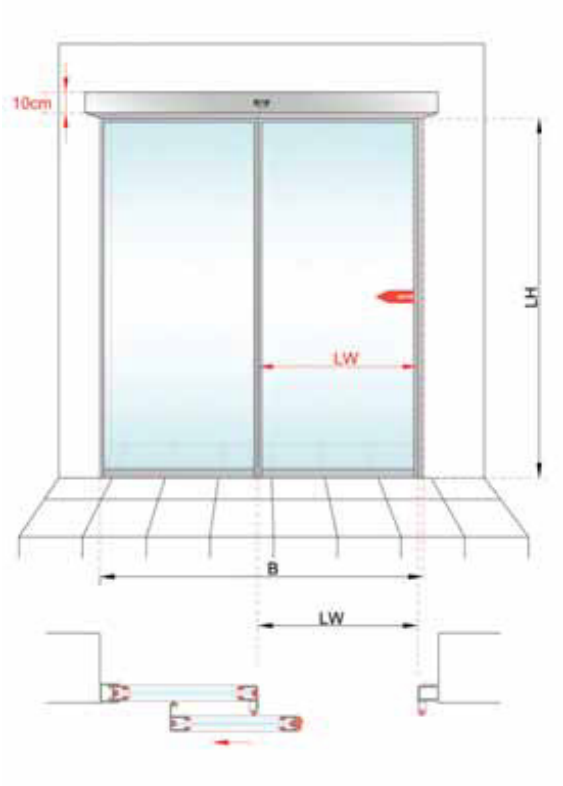

1 Hareketli 1 Sabit Kanat Sistemi
B = (LW x 2) + 100 mm*

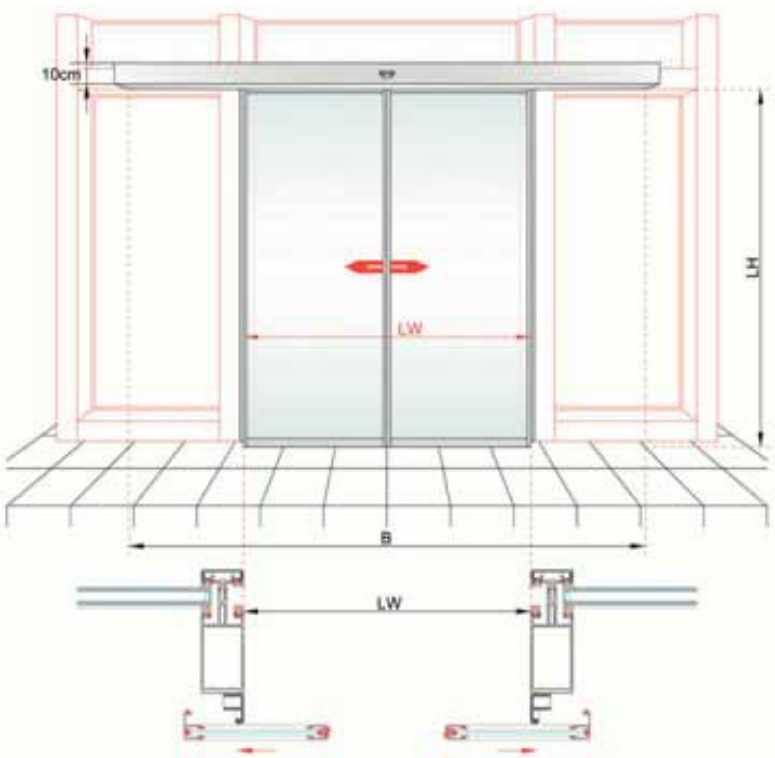

2 Hareketli Kanat Sistemi
(Giydirme Cephe Uygulaması)
B = (LW x 2) + 100 mm*

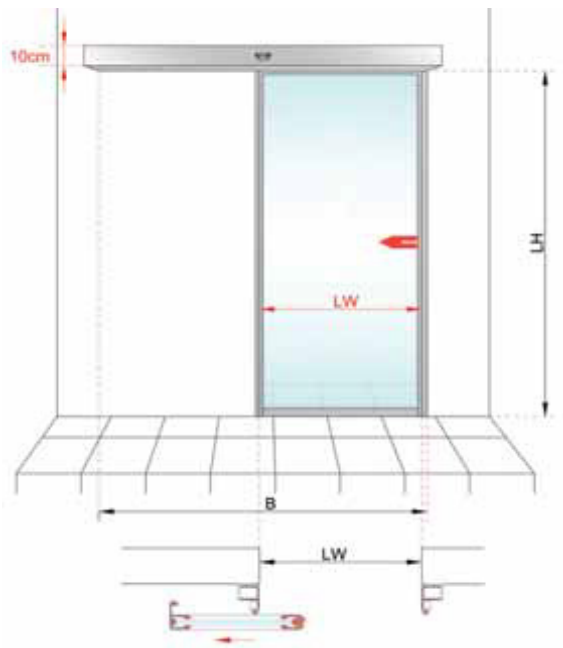

1 Hareketli Kanat Sistemi
B = (LW x 2) + 100 mm*

*Mekanizma uzunluğu hesaplanırken "+ 100 mm" ölçüsü kanat profil tipi ve uygulama alanına bağlı olarak değişiklik gösterebilir.

Aksesuarlar

Aktivatör

BEA GW-1 Radar

Mikrodalga hareket algılama sensörü

- Algılama alanı: 4 m × 2 m × 2.2 m (genişlik × derinlik × yükseklik)
- Minimum hız: 5 cm/sn hareket algılama (sensör ekseninde ölçülür)
- Çalışma sıcaklığı: -20 °C ~ 55 °C
- Koruma sınıfı: IP52

Güvenlik sensörü

Prosecure noktasal fotosel

Aktif kızılötesi teknoloji kullanan, geçiş alanını korumaya yönelik ışık bariyeri sensörleri.

- Algılama alanı:
  maksimum genişlik: 6 m'ye kadar
  minimum yükseklik: 0,2 m*
- Çalışma sıcaklığı:
  -20 °C ~ 60 °C
- Koruma sınıfı: IP65

* Koruma mesafesi 1,5 m'yi aştığında, montaj yüksekliğinin 0,3 m'den az olmaması önerilir.

5 konumlu anahtarlı program şalteri

- Dayanıklı alüminyum alaşımlı panel
- Kolay kullanım için duvar montajına uygun

Program şalteri modları:

Kilitli/kapalı

Tamamen açık

Otomatik

Kısmen açık

Çıkış

Teknik özellikler

dk tech 120 | Otomatik kayar kapı mekanizması

Kapı parametleri	Tek kanatlı	Net geçiş genişliği	700-2500 mm
		Kapı kanadı ağırlığı	Max. 130 kg
	İki kanatlı	Net geçiş genişliği	700-3000 mm
		Kapı kanadı ağırlığı	Max. 2 x 120 kg
Teknik parametreler	Mekanizma yüksekliği		100 mm
	Mekanizma derinliği		180 mm
	Manuel açma kuvveti (elektrik kaynağı olmadan)		<150 N
	Açılış hızı		10-45 cm/s
	Kapanış hızı		10-40 cm/s
	Açık kalma süresi		1-11 saniye
	Güç kaynağı		230V 50/60 Hz
	Maksimum kuvvet		150 W
	IP Koruması		IP 20
	Sıcaklık		-20 °C - 50 °C
Opsiyonel aksesuarlar	Mekanik kilit	o	
	Fail safe kilit (Monostable)	o	
	Fail safe/secure kilit (Bistable)	o	
	Yedek batarya	o	
Kontrol ünitesi	Mikroişlemci kontrolörü	•	
	5 konumlu anahtarlı program şalteri	•	Kilitli/kapalı Otomatik Çıkış Tamamen açık Kısmen açık
	Kendi kendine öğrenme işlevi	•	
	Engelle karşılaşmada otomatik olarak açılma	•	
	Geçiş kontrolü için güvenli açılma	•	
	Güvenlik girişi	o	Kesintisiz çalışma
	Yedekleme modu (batarya ile)	o	Kilitli pozisyonda tutma Acil durumda açılma Acil durumda kapanma

• Var o Opsiyonel

© 2026 dormakaba. Sürüm 02/2026 | Teknik değişiklik hakkı saklıdır.

Kapı
Donanımları

Elektronik Geçiş
ve Kontrol Veri

Mekanik Anahtar
Sistemleri

Otel Kilit
Sistemleri

Geçiş
Sistemleri

Cam
Sistemleri

Servis

Sürdürülebilirlik

dormakaba, sürdürülebilirlik stratejisini şirketin en öncelikli konularına odaklanacak şekilde geliştirmeye kararlıdır. Bu öncelikler; dormakaba'nın sürdürülebilir kalkınmaya sağladığı katkılar (örneğin istihdam yaratma ve eğitim faaliyetleri) ile şirketin operasyonlarının doğal kaynaklar üzerindeki etkileri (örneğin üretim süreçlerinde enerji tüketimi) dikkate alınarak belirlenmektedir.

Bunun yanı sıra, paydaşların ve hissedarların en fazla önem verdiği alanlar da değerlendirmeye dahil edilmiştir. Belirlenen öncelikli konular, dormakaba'nın sürdürülebilirliğe yönelik stratejik yaklaşımını oluşturan dört odak alanı ile uyumlu şekilde ele alınmaktadır: Şeffaflık, Süreç ve Üretim, Ürünler ve İnsanlar.

dormakaba Kapı ve Güvenlik Sistemleri San. ve Tic. A.Ş.

Beylikdüzü Organize Sanayi
Bölgesi 8. Cd. Mermerciler Sanayi
Sitesi NO:1, 34524
Beylikdüzü / İstanbul

T +90 212 332 00 00

info.tr@dormakaba.com

Ege Bölge Müdürlüğü

T: +90 533 897 45 38

İç Anadolu, Karadeniz ve Doğu Anadolu Bölge Müdürlüğü

T: +90 312 442 12 96 - 97

Akdeniz ve Güneydoğu Anadolu Bölge Müdürlüğü

T: +90 530 304 74 38

dormakaba.com.tr